Collare per riparazione in due pezzi multibullone “INOXGIS”

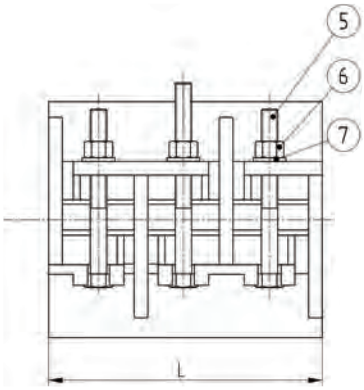

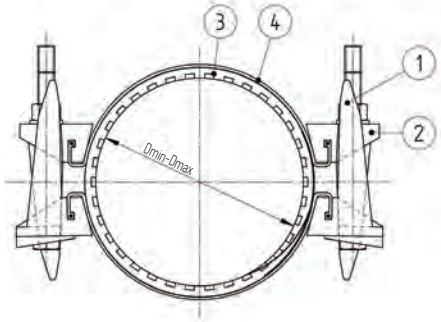

USO:

- Per la riparazione su tubazioni di diverso materiale
- Altre dimensioni ed altezze su richiesta

MATERIALI:

- 1,2 - morsetti in ghisa sferoidale rivestiti con verniciatura a polvere epossidica blu
- 3 - guarnizione di tenuta NBR
- 4 - fascia in acciaio inossidabile
- 5-7 - viteria in acciaio zincato
  - a richiesta: acciaio inossidabile
- 8 - rondelle (a richiesta)
- D - diametro esterno del tubo

Il prodotto é certificato come idoneo al contatto con acqua potabile
Dati tecnici indicativi e non impegnativi che Idro Gas potrà cambiare per ragioni costruttive o di mercato senza previo avviso

Tolleranza [mm] D_{min} - D_{max}	Altezza del collare e numero bulloni					Note
	L=200[mm]	L=300[mm]	L=400[mm]	L=500[mm]	L=600[mm]	
88 - 110	6	8	12	14	18	
114 - 137	6	8	12	14	18	
138 - 160	6	8	12	14	18	
160 - 182	6	8	12	14	18	
182 - 202	6	8	12	14	18	
202 - 204	6	8	12	14	18	
217 - 240	6	8	12	14	18	
240 - 262	6	8	12	14	18	
262 - 284	6	8	12	14	18	
273 - 296	6	8	12	14	18	
296 - 319	6	8	12	14	18	
324 - 346	6	8	12	14	18	
346 - 368	6	8	12	14	18	
365 - 387	6	8	12	14	18	
387 - 410	6	8	12	14	18	
410 - 432	6	8	12	14	18	
428 - 450	6	8	12	14	18	
450 - 474	6	8	12	14	18	
470 - 492	6	8	12	14	18	
492 - 516	6	8	12	14	18	