Idro Gas Engineering s.a.s.
Via Roma 101
13010 Motta de' Conti (Vc)
Italy
tel.: ++390161780400 - 780444
fax: ++390161780909 - 780411
e-mail: info@idrogasengineering.it
www.idrogasengineering.it

IDRO GAS ENGINEERING S.A.S.

Collare per riparazione in un pezzo multibullone "ETERNO"

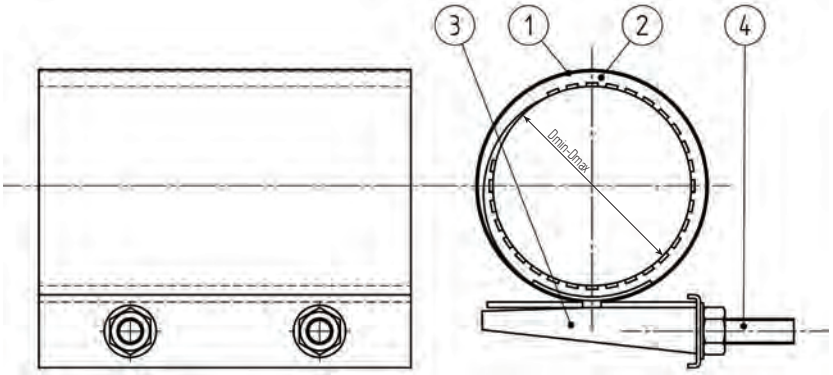

USO:

- Per la riparazione su tubazioni di diverso materiale convoglianti acqua
- Altre dimensioni su richiesta

MATERIALI:

- 1 - fascia in acciaio inossidabile
- 2 - guarnizione di tenuta EPDM
- 3 - sistema di chiusura in acciaio inossidabile
- 4 - viteria in acciaio inossidabile con bulloni teflonati

Il prodotto é certificato come idoneo al contatto con acqua potabile
Dati tecnici indicativi e non impegnativi che Idro Gas potrà cambiare per ragioni costruttive o di mercato senza previo avviso

Tolleranza / mm	Altezza del collare e numero bulloni			Note
	L=200[mm]	L=300[mm]	L=400[mm]	
54-58	2	3	4	
67-74	2	3	4	
76-83	2	3	4	
82-89	2	3	4	
96-106	2	3	4	
108-118	2	3	4	
125-135	2	3	4	
139-149	2	3	4	
151-161	2	3	4	
165-175	2	3	4	
176-186	2	3	4	
193-203	2	3	4	
205-215	2	3	4	
219-229	2	3	4	
239-249	2	3	4	
252-262	2	3	4	
271-281	2	3	4	
294-304	2	3	4	
320-330	2	3	4	