Idro Gas Engineering s.a.s.
Via Roma 101
13010 Motta de' Conti (Vc)
Italy
tel.: ++390161780400 - 780444
fax: ++390161780909 - 780411
e-mail: info@idrogasengineering.it
www.idrogasengineering.it

IDRO GAS ENGINEERING S.A.S.

Giunto in tre pezzi per riparazione serie speciale "TREPI-LS"

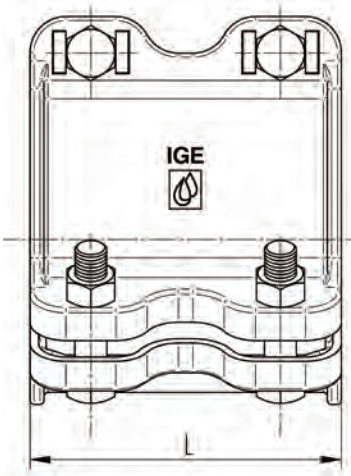

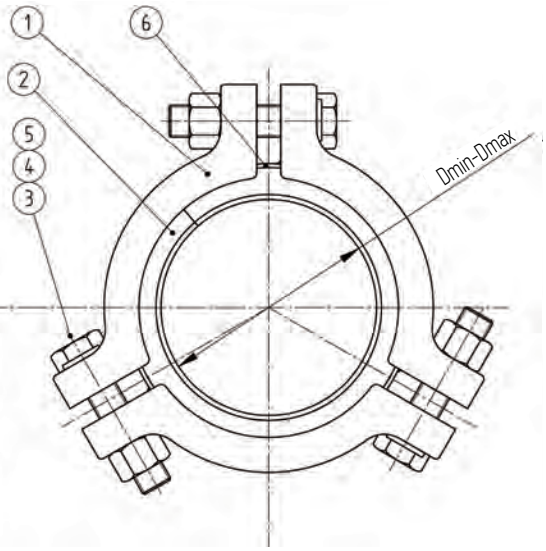

USO:

- Per la riparazione su tubazioni di diverso materiale senza interruzione totale del servizio
- Altre dimensioni su richiesta

MATERIALI:

- 1 - settori in ghisa sferoidale rivestiti con verniciatura a polvere epossidica blu
- 2 - guarnizione di tenuta EPDM o NBR
- 3-5 - viteria in acciaio zincato
  - a richiesta: acciaio inossidabile
- 6 - lamierino in acciaio rivestito con verniciatura a polvere epossidica blu

Il prodotto é certificato come idoneo al contatto con acqua potabile
Dati tecnici indicativi e non impegnativi che Idro Gas potrà cambiare per ragioni costruttive o di mercato senza previo avviso

DN	Tolleranza [mm] D_{min} - D_{max}	Bulloni		L [mm]	Note
		N°	Diam.		
80	90 - 106	6	M12	170	
100	108 - 126	6	M16	170	
150	159 - 184	6	M16	235	
200	210 - 240	9	M16	250	
250	250 - 288	9	M20	370	
300	312 - 345	9	M20	370	