IDRO GAS ENGINEERING S.A.S.

Idro Gas Engineering s.a.s.
Via Roma 101
13010 Motta de' Conti (Vc)
Italy

tel.: ++390161780400 - 780444
fax: ++390161780909 - 780411

e-mail: info@idrogasengineering.it
www.idrogasengineering.it

Giunto universal per unione "GT EUROLINE"

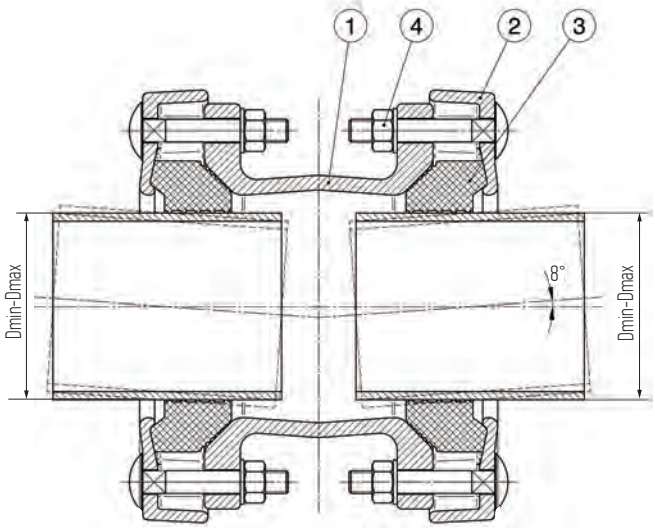

USO:

- Per l'unione di tubazioni di diverso materiale e/o con diametri esterni differenti
  Permette movimento assiale e deflessione angolare

NOTE:

- Non adatto a tubazioni in PE
- Altre dimensioni su richiesta

MATERIALI:

- 1 - corpo in ghisa sferoidale rivestito con verniciatura a polvere epossidica blu
- 2 - flange in ghisa sferoidale rivestite con verniciatura a polvere epossidica blu
- 3 - guarnizione di tenuta EPDM
- 4-6 - viteria in acciaio zincato
  - a richiesta: acciaio inossidabile

Il prodotto é certificato come idoneo al contatto con acqua potabile
Dati tecnici indicativi e non impegnativi che Idro Gas potrà cambiare per ragioni costruttive o di mercato senza previo avviso

DN	Tolleranza [mm] D_{min} - D_{max}	Bulloni		Note
		N°	Diam.	
50	41 - 74	6	M14	
60/65	61 - 93	8	M14	
80	81 - 113	8	M14	
100	106 - 133	8	M14	
125	131 - 164	8	M14	
150	156 - 193	8	M14	
175	191 - 228	8	M14	
200	216 -257	12	M14	
225	241 - 279	12	M16	
250	236 - 274	12	M16	
250	271 - 309	12	M16	
300	311 - 348	12	M16	
300	351 - 389	12	M16	
350	396 - 434	12	M16	
400	434 - 468	12	M16	
400	471 - 504	12	M16	
500	504 - 538	20	M16	
500	539 - 573	20	M16	
500	574 - 609	20	M16	
600	609 - 643	20	M16	
600	644 - 679	20	M16	
600	679 - 713	20	M16	
700	711 - 744	24	M16	
800	809 - 843	24	M16	