Idro Gas Engineering s.a.s.
Via Roma 101
13010 Motta de' Conti (Vc)
Italy
tel.: ++390161780400 - 780444
fax: ++390161780909 - 780411
e-mail: info@idrogasengineering.it
www.idrogasengineering.it

IDRO GAS ENGINEERING S.A.S.

Manchon de réparation tout inox trois parties "ETERNO"

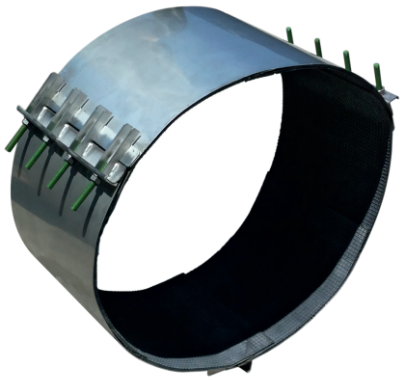

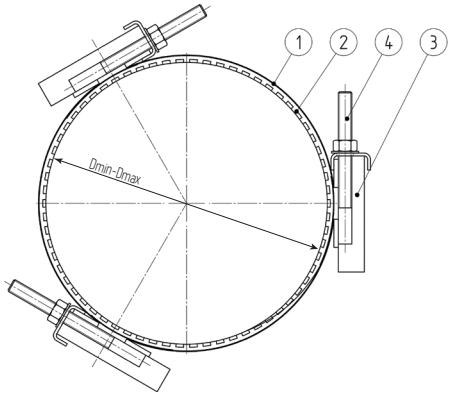

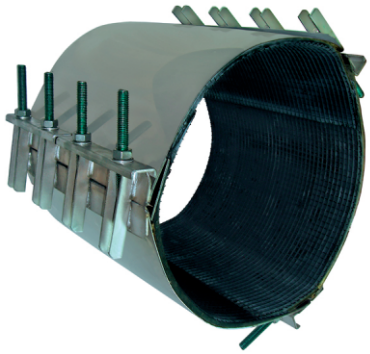

UTILISATION:

- Pour la réparation sur conduites eau faites de matériaux différents
- Autres dimensions sur demande

MATÉRIAUX:

- 1 - feuillard en acier inoxidable
- 2 - garniture d'étancheité EPDM
- 3 - mâchoires en acier inoxidable
- 4 - boulonnerie en acier inoxidable

Note: revêtement téflon seulement sur les boulons

Le produit a été certifié comme adéquat au contact avec eau potable
Fiches techniques indicatives et pas contractuelles, Idro Gas peut changer les informations contenues dans tout moment sans préavis

Tolérance / mm	Longueur du manchon et numéro boulons					Notes
	Longueur L=200[mm]	Longueur L=300[mm]	Longueur L=400[mm]	Longueur L=500[mm]	Longueur L=600[mm]	
270-300	6	9	12	15	18	
310-340	6	9	12	15	18	
320-350	6	9	12	15	18	
335-365	6	9	12	15	18	
340-370	6	9	12	15	18	
360-390	6	9	12	15	18	
385-415	6	9	12	15	18	
395-425	6	9	12	15	18	
400-430	6	9	12	15	18	
410-440	6	9	12	15	18	
420-450	6	9	12	15	18	
435-465	6	9	12	15	18	
440-470	6	9	12	15	18	
460-490	6	9	12	15	18	
475-505	6	9	12	15	18	
485-515	6	9	12	15	18	
510-540	6	9	12	15	18	
530-560	6	9	12	15	18	
535-565	6	9	12	15	18	
560-590	6	9	12	15	18	
570-600	6	9	12	15	18	
585-615	6	9	12	15	18	
610-640	6	9	12	15	18	
630-660	6	9	12	15	18	
650-680	6	9	12	15	18	
665-695	6	9	12	15	18	
685-715	6	9	12	15	18	