IDRO GAS ENGINEERING S.A.S.

Idro Gas Engineering s.a.s.
Via Roma 101
13010 Motta de' Conti (Vc)
Italy
tel.: ++390161780400 - 780444
fax: ++390161780909 - 780411
e-mail: info@idrogasengineering.it
www.idrogasengineering.it

Manchon de piquage fileté "TREPI FI"

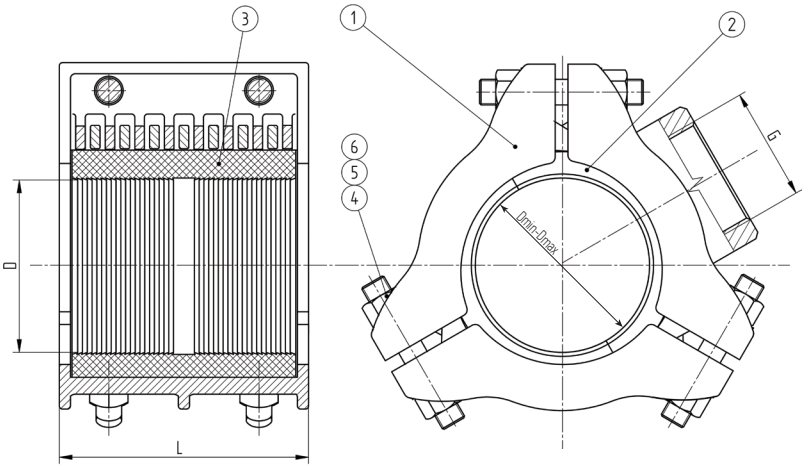

UTILISATION:

- Pour la dérivation sur conduites faites de matériaux différents, sans interruption totale du service
- Autres dimensions sur demande

MATÉRIAUX:

- 1 - secteurs en fonte ductile protégés avec revêtement en poudre epoxy
- 2,3 - garniture d'étancheité EPDM ou NBR
- 4-6 - boulonnerie en acier galvanisé
  - sur demande: acier inoxidable
- G - sortie filetée femelle pas gaz

Le produit a été certifié comme adéquat au contact avec eau potable
Fiches techniques indicatives et pas contractuelles, Idro Gas peut changer les informations contenues dans tout moment sans préavis

DN	Tolérance [mm] D_{min} - D_{max}	Boulons		Longueur [mm] L	Sortie filetée dès - à	Notes
		N°	Diam.			
60	68 - 77	6	M12	140	½" - 1½"	
80	90 - 106	6	M16	170	½" - 2½"	
100	108 - 124	6	M16	170	½" - 3"	
125	135 - 158	6	M16	185	½" - 4"	
150	159 - 184	6	M16	220	½" - 4"	
175	190 - 220	9	M16	270	½" - 4"	
200	215 - 240	9	M16	270	½" - 4"	
225	240 - 260	9	M16	280	½" - 4"	
250	260 - 288	9	M20	365	½" - 4"	
275	290 - 312	9	M20	365	½" - 4"	
300	312 - 345	12	M20	420	½" - 4"	
350	360 - 390	12	M20	420	½" - 4"	
400	410 - 460	12	M20	420	½" - 4"	
450	460 - 510	12	M20	420	½" - 4"	
500	510 - 570	12	M20	420	½" - 4"	
550	570 - 620	12	M20	420	½" - 4"	
600	620 - 680	12	M20	420	½" - 4"	
700	730 - 800	12	M20	420	½" - 4"	
800	800 - 870	12	M20	420	½" - 4"	