Collier de prise à bride
“RAPIDO UNIVERSAL DN80/500x50/65”

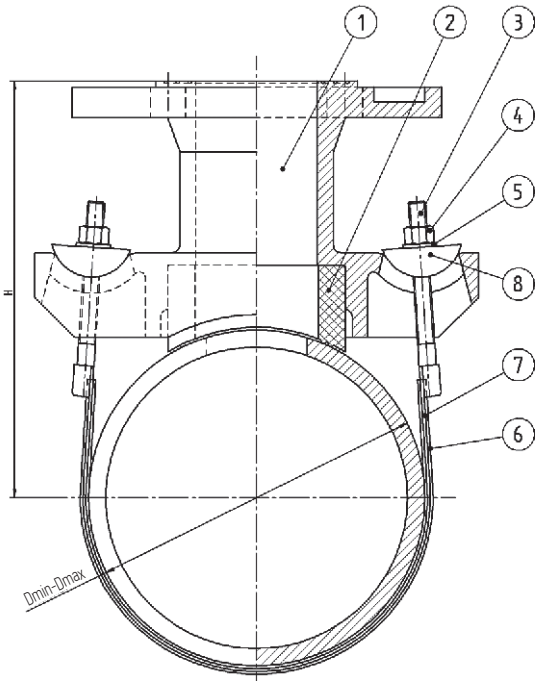

UTILISATION:

- Pour la dérivation sur conduites faites de matériaux différents

NOTE:

- Bride 50/65 avec trous fendus
- Autres dimensions sur demande

MATÉRIAUX:

- 1 - corps en fonte ductile protégé avec revêtement epoxy
- 2 - garniture d’étancheité EPDM ou NBR
- 3-5 - boulonnerie en acier inoxidable
- 6 - sangle en acier inoxidable
- 7 - protection en caoutchouc (sur demande)
- 8 - rondelle en acier galvanisé
  - sur demande: acier inoxidable

Le produit a été certifié comme adéquat au contact avec eau potable
Fiches techniques indicatives et pas contractuelles, Idro Gas peut changer les informations contenues dans tout moment sans préavis

DN	Tolérance [mm] D_{min}-D_{max}	Bride DN dès - à	H [mm]	Notes
80	87 - 100	50-65	½D + 120	
100	105 - 125	50-65	½D + 120	
125	130 - 145	50-65	½D + 120	
150	157 - 180	50-65	½D + 120	
175	175 - 200	50-65	½D + 120	
200	215 - 245	50-65	½D + 120	
225	240 - 265	50-65	½D + 120	
250	265 - 295	50-65	½D + 120	
300	318 - 355	50-65	½D + 120	
400	ⓙ	50-65	½D + 120	
500	ⓙ	50-65	½D + 120	